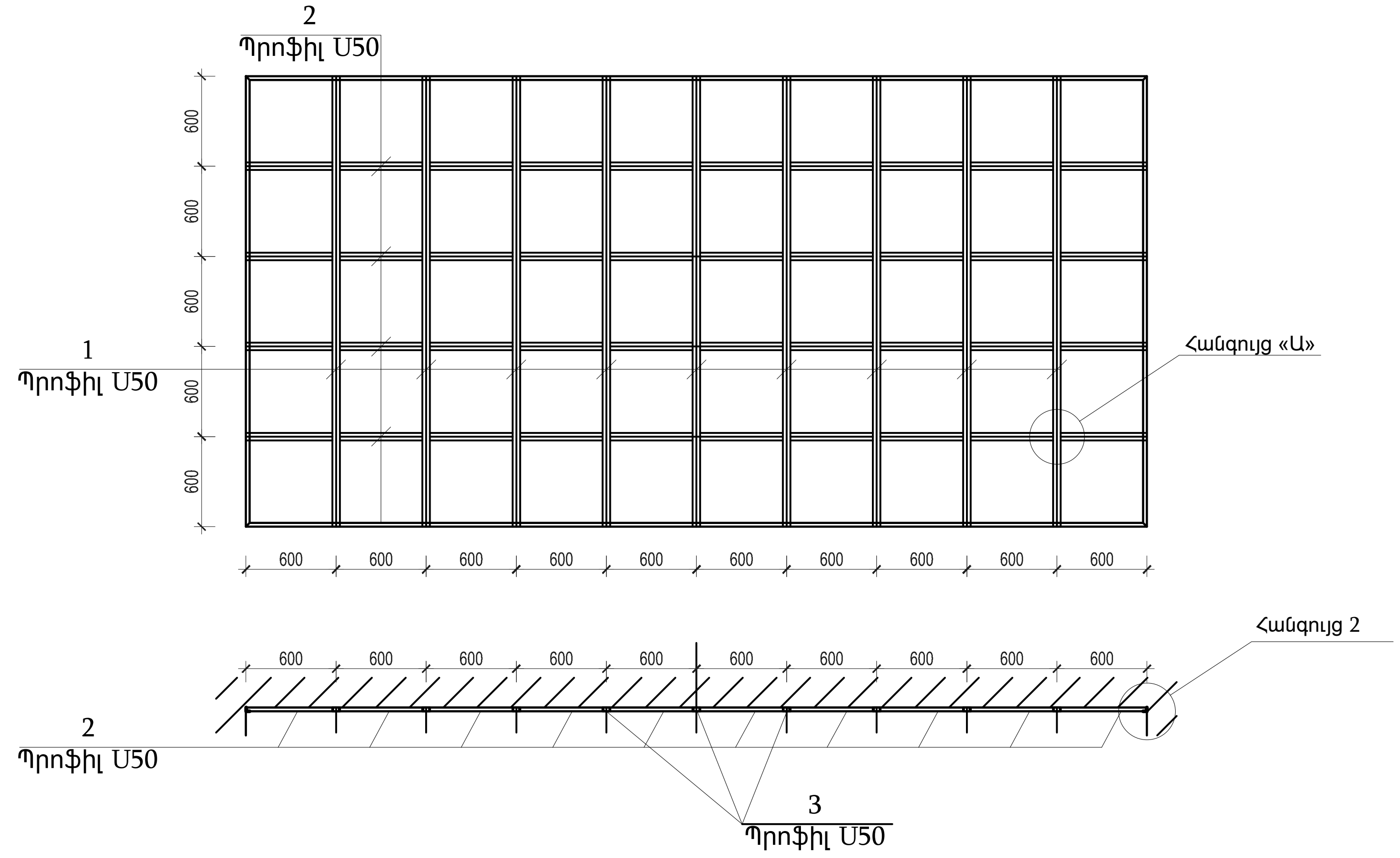

Առաստաղից ամրացման սխեմա

Հանգույց «Ա»

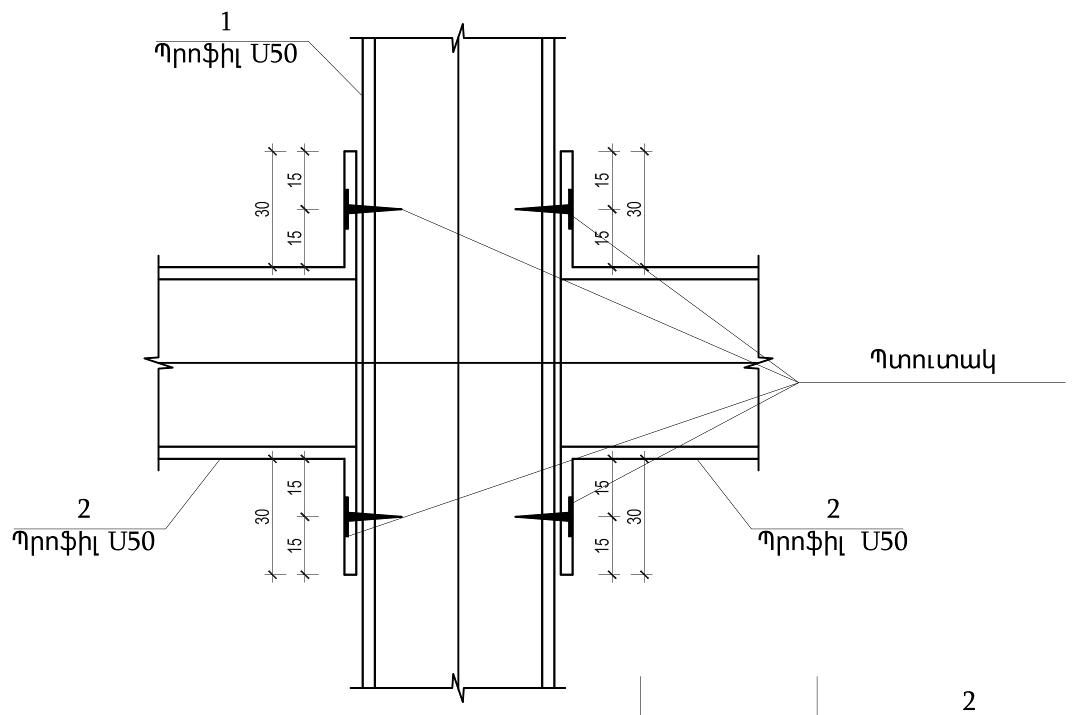

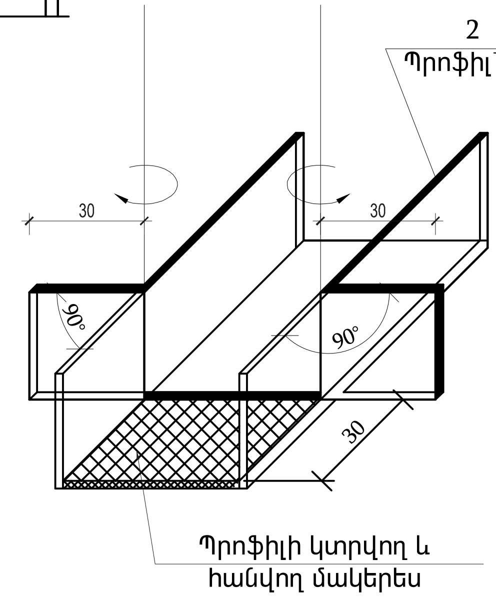

Հանգույց «2»

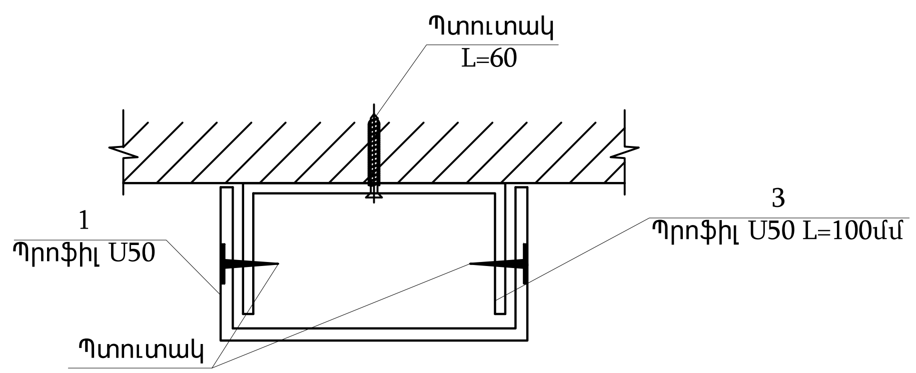

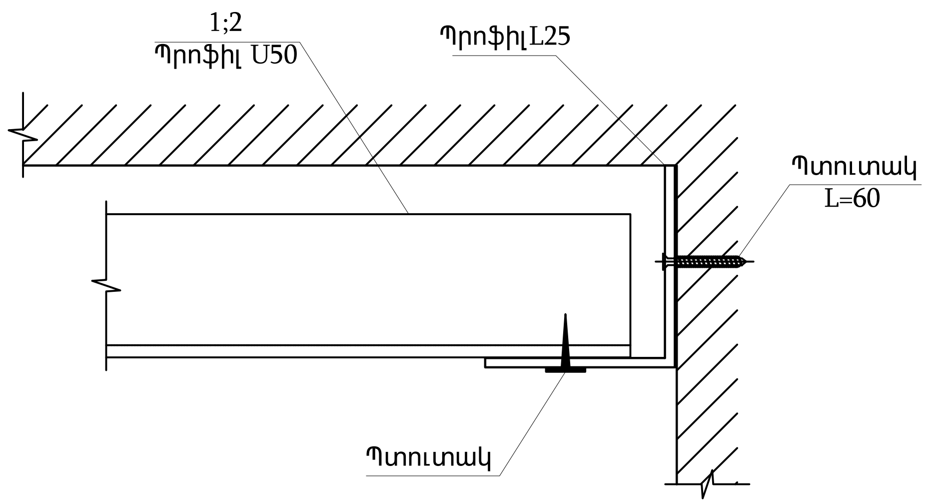

ԾԱՆՈԹՈՒԹՈՒԹՅՈՒՆ

1. Սխեման կիրառել գիպսաստվարաթղթե և «Արմսթրոնգ» տիպի կախովի առաստաղների համար
2. Գիպսաստվարաթուղթը և Արմսթրոնգ» տիպի կախովի առաստաղի սալիկները ամրացնել ինքնապարուրակվող պտուտակներով

ԾՐԱԳՐԻ ԱՌԱՋԱԴՐԱՆՔ՝ TTV-05				ՆԱՎՈՒՐ ԳՅՈՒՂԻ ՄԱՆԿԱՊԱՐՏԵԶԻ ԿԱՌՈՒՑՈՒՄ			
ՆԱԽԱԳԾ.	Տ. ԱՂԱՍԱՐՅԱՆ			ՃԱՐՏԱՐԱՊԵՏԱԿԱՆ ԼՈՒԾՈՒՄՆԵՐ	ՓՈՒԼ	ԹԵՐԹ	ԹԵՐԹԵՐ
ՆԱԽԱԳԾ.	Թ. ՀՄԱՅԱԿՅԱՆ				ԱՆ	ՃԼ-20	33
ՆԳՃ	Հ. ՂՈՒԿԱՍՅԱՆ			ԿԱԽՈՎԻ ԱՌԱՍՏԱՂԻ ԱՄՐԱՑՄԱՆ ՍԽԵՄԱ	ԻՆԺԻՆԵՐԻՆԳ ԷՎՐՈՍ ՍՊԸ / ENGINEERING EVROS LLC		
ՊԱՇՏՈՆ	ԱԶԳԱՆՈՒՆ	ՍՏՈՐԱԳՐ.					